DRW. NO. KL-10233 Sheet No. 1

記号×数	変更内容 REVISION DESCRIPTION	承認	担当	年・月・日	変更通知書番号
⚠ × 9	CT接触形状,性能8変更,注記5,6,7,8追加	伊東	宮沢	'93・7・22	技93-1255
⚠ × 2	誤記訂正	伊東	城間	'96・1・11	技95-2526
⚠ × —	英文併記	伊東	城間	'96・8・23	技96-0164
⚠ × 12	ねじ部形状変更,部品8追加. 梱包仕様書番号追加	伊東	田口	'98・6・17	技98-4142

押さえ板実装状態
Push Plate mounted Condition

押さえ板未装着状態
Push Plate Unmounted Condition

位置決めポストの位置
Positioning Pin

彫刻文字 Sculptured Character
『YAMAICHI』

⚠M3.00タップ(Tap)

⚠4-M2.00タップ(Tap)

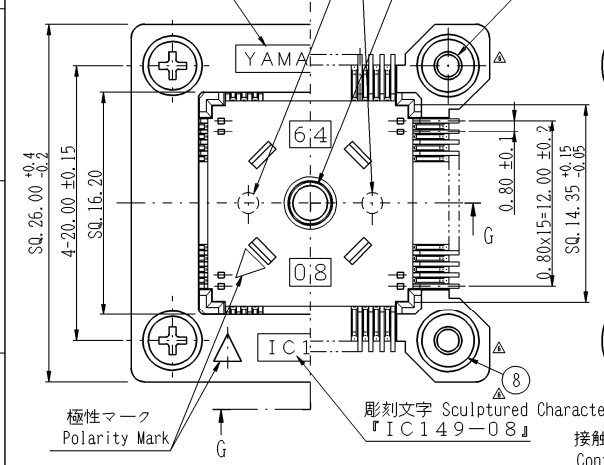

極性マーク
Polarity Mark

彫刻文字 Sculptured Character
『IC149−08』

適合IC寸法 (S=2/1)
Applicable IC Dimension

ICリード厚 Lead Thickness : 0.15 +0.1 -0.05

ICリード幅 Lead Width : 0.35 +0.15 -0.05

(タイバー部のリード幅は0.50 MAX.)
(Lead width of the diver 0.50 MAX.)

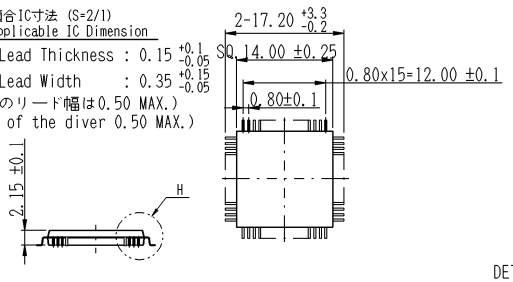

DETAIL H (S=10/1)
(プラスチックパッケージタイプ)
(Plastic Package Type)

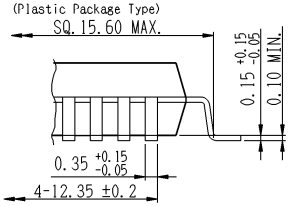

DETAIL H (S=10/1)
(セラミックパッケージタイプ)
(Ceramic Package Type)

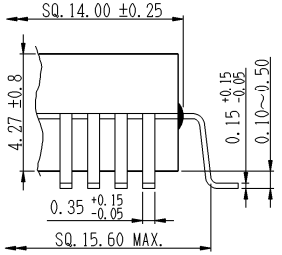

DETAIL E
(S=10/1)

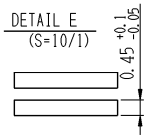

プリント板フットパターン寸法(上面より透視)
Recommended PCB Layout (TOP VIEW)
(S=2/1)

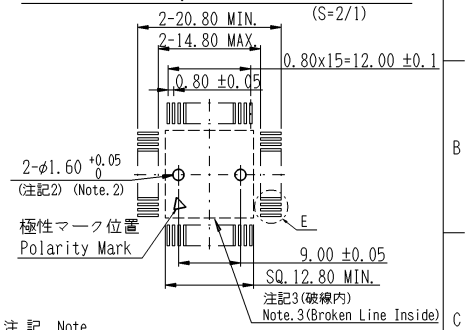

SEC.G-G

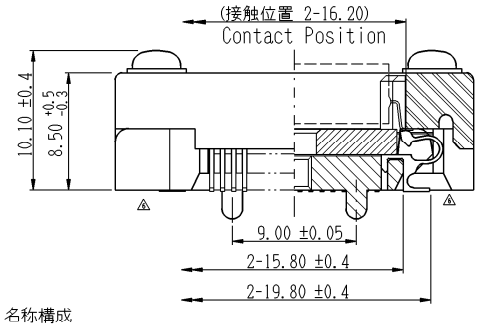

接触部詳細図 (S=10/1)
Contact DETAIL

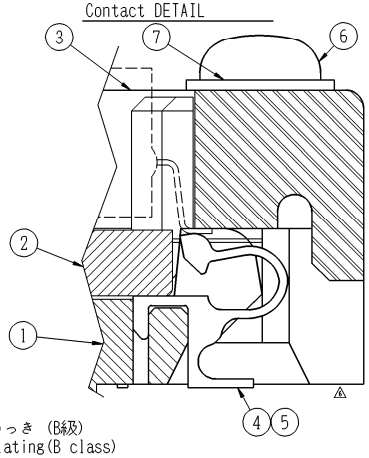

性能 Performance

1. 接触抵抗 Contact Resistance
   測定電流10mA、開放電圧20mV以下にて測定し、30mΩ以下のこと。
   30mohm.Max. at 10mA of measuring current and 20mV of open circuit voltage.
2. 耐電圧
   Dielectric Withstanding Voltage
   AC.300Vを1分間印加して異常の無いこと。
   No visual or functional defects at AC300V 1min.
3. 絶縁抵抗 Insulation Resistance
   DC.300Vにて測定し、500MΩ以上のこと。
   500Mohm.Min. at DC300V
4. 耐薬品性 Resistance to chemicals
   フレオン洗浄に耐えること。(浸せき時間は2分max.とする。)
   Must be resistant to washing with freon. (Washing time 2 minutes max.)
5. 半田耐熱性 Solder Heat Resistance
   220℃、60秒間のV・P・Sに耐えること。
   No functional damage after 220deg.C 60sec. of VPS.
6. 使用温度範囲
   Operating Temperature Range
   -25deg.C - +85deg.C
7. 機械的耐久性 Mechanical strength
   20回以上 20 times Min.
8. ねじ締め付けトルク Screwing Torque
   0.8Kgfcm(7.84Ncm)にて異常ないこと。
   0.8kgfcm(7.84Ncm)Max.
9. その他 etc.
   詳細についてはKS-8445による。
   Refer KS-8445 for details.

注記 Note

1. 本製品のコンタクトは可動タイプであり、コンタクト底面部の平面度は特に指示しない。
   The contact is movable and flatness of the bottom is not specified.
2. 注記に示される穴(2ケ所)は、位置決めポストの有るタイプを指示する場合に必要となる。
   Make 2 holes on PCB when you use the socket with positioning pins. Do not plate inside of the holes.
3. 本製品はプリント板との固定を確保するために底面を接着剤による固定を実施することを推奨する。
   The bottom of the product should preferably be secured using adhesive to ensure that the product is securely attached to the printed board.
4. 固定方法仕様、推奨半田ごて寸法を KS-8446に示す。
   Refer KS-8446 for glueing, recommended Soldering iron and methods.
5. ICP-064-2(KL-11324)を使用する場合は、IC149-064-*08-B5(コンタクト金めっき品)を使用すること。
   The applicable emulation adaptor is ICP-064-2 (KL-11324).The Au plating version (IC149-064-*08-B5) shall be used with the adaptor.
6. 本品及びICリードの接触部は清浄な状態にして使用して下さい。フラックス等で汚れたまま使用すると微細なちりやほこりが付着したり、また接触部の酸化・腐食が促進されるなど接触不良の原因となります。
   Keep clean the contact portion of Socket and IC leads. The flux for soldering without washing process will adhere dust or make oxidation or corrosion.
7. 本品は試作時又は量産前のROMのソフトウェア開発や、LSIを搭載・機能 確認等を行なう実験用途のため、量産用ソケットとしては使用できません。
   The socket is designed for emulation purpose like development for ROM or functional test of circuits. So we do not recommend the Socket for consumer use.
8. 本品はプラスチック製品である為、ねじ締め付け時には極力慎重にお願いします。ねじだけでなくソケットを破壊してしまう可能性があります。
   As the material of this socket is resin . please be careful during the screwing process as it may be easily broken.

名称構成
Ordering Identification

IC149-064-008-S5

- シリーズ名称 Series Name
- 芯数表示 Pin count
- 位置決めポストの有無 Positioning Pin　0:無 0:without　1:有 1:with
- 設計順位 Design number
- めっき仕様 Plating Spec　S:全面Ni-SnPbめっき Plating　B:全面Ni-Auめっき (B級) Plating(B class)

ICPとの使用が主となる場合は"B"(Auめっき品)
ICとの使用が主となる場合は"S"(SnPbめっき品)
を使用して下さい。
Use "B" (Au plated) when used mostly with ICPs and "S" (SnPb plated) when used mostly with ICs.

⚠	部品番号 ITEM	部品名 DESCRIPTION	個数 QNT.	材質・寸度 MATERIAL	記事 CONTENT	分解図番号 PART IDENT
⚠	8	IC149-13#ME	4	BS	Ni めっき Plating	BB-01770
	7	M2.0用小型丸平座金 Plain Washers	4	BS	Ni めっき Plating	JIS B 1256
	6	十字穴付きなべ小ねじ Cross Recessed Head Machine Screws	4	BS M2.0 ℓ=8	Ni めっき Plating	JIS B 1111
	5	コンタクト Contact 982-*	8	BeCu t0.3	左記参照 Refer to left	SL-13758
	4	コンタクト Contact 594-*	56	BeCu t0.3	左記参照 Refer to left	SL-10347
	3	IC149-064-008 カバー Cover	1	PPS (GF)	黒色 black (UL94V-0)	SL-14100
	2	IC149-064-008 絶縁基板B Insulator B	1	PA (GF)	黒色 black (UL94V-0)	SL-14099
	1	IC149-064-*08 絶縁基板A Insulator A	1	PPS (GF)	黒色 black (UL94V-0)	SL-14098

指定外寸法公差±0.3
Tolerance Unless otherwise specified.
⚠梱包仕様書は KS-12780 による。
Packaging Method, KS-12780.

尺度 SCALE	4/1	承認 APP.	承認 APP.	検図 CHK.	製図 DRW.	設計 DSGN.
単位 DIMENSION	mm	'98・6・17	'98・6・17	'98・6・17	'98・6・17	'89・11・24
三角図法 3RD.ANGLE PROJECTION		伊東	松田	茂木	田口	高柳

山一電機株式会社
YAMAICHI ELECTRONICS Co.,Ltd.

分類 (CLASS) QFP-p0.80-64P

名称 (TITLE) IC149-064-*08-*5

図番 (DRW. NO.) KL-10233　Sheet No. 1　REV. J

A2-ED005-95-09